SZCZEGÓŁ B
skala 1:25
połączenie chodnika z drogą manewrową

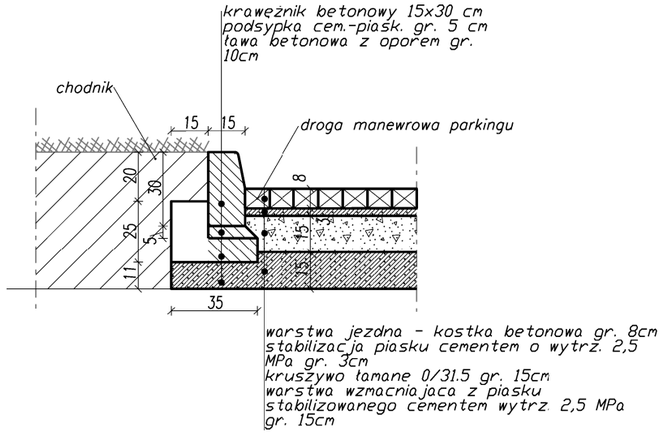

SZCZEGÓŁ A
skala 1:25
połączenie obrzeża z chodnikiem

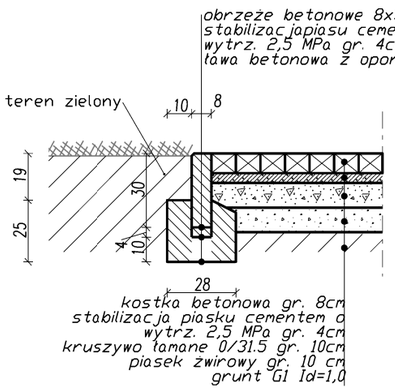

SZCZEGÓŁ C
skala 1:25
połączenie chodnika z drogą manewrową

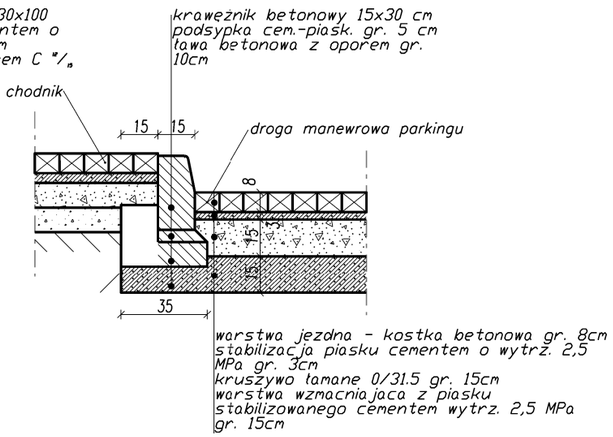

ProJ.M. Jacek Magiera
Ul. STAROMIEJSKA 8/2u, 58-560 JELENIA GÓRA, tel.: 508396919, e-mail: projm@interia.pl

	Imię i Nazwisko	Podpis	Data	Nr uprawnień	Nr archiw.:	
Projektant:	mgr inż. Katarzyna JABŁOŃSKA		08.2019	46/2010/OIA	Stadium:	PZT
Opracował:	inż. Jacek MAGIERA				Część:	
Sprawdzający:					Skala:	1:200

Zleceniodawca: Sanatoria Dolnośląskie sp. z o.o., ul. Parkowa 3, 58-351 Sokołowsko

Temat: PROJEKT BUDOWLANY WIATY NA ODPADY W OBIEKCIE "Biały Orzeł" w Sokołowsku Nr dz.:92/45 , jed. ewid.:022106_5, Mieroszów obszar wiejski, obr. ewid.:0007 Sokołowsko, ul. Parkowej 3 w Sokołowsku

Tytuł rysunku: PROJEKT ZAGOSPODAROWANIA

Nr rys.: PZT-1