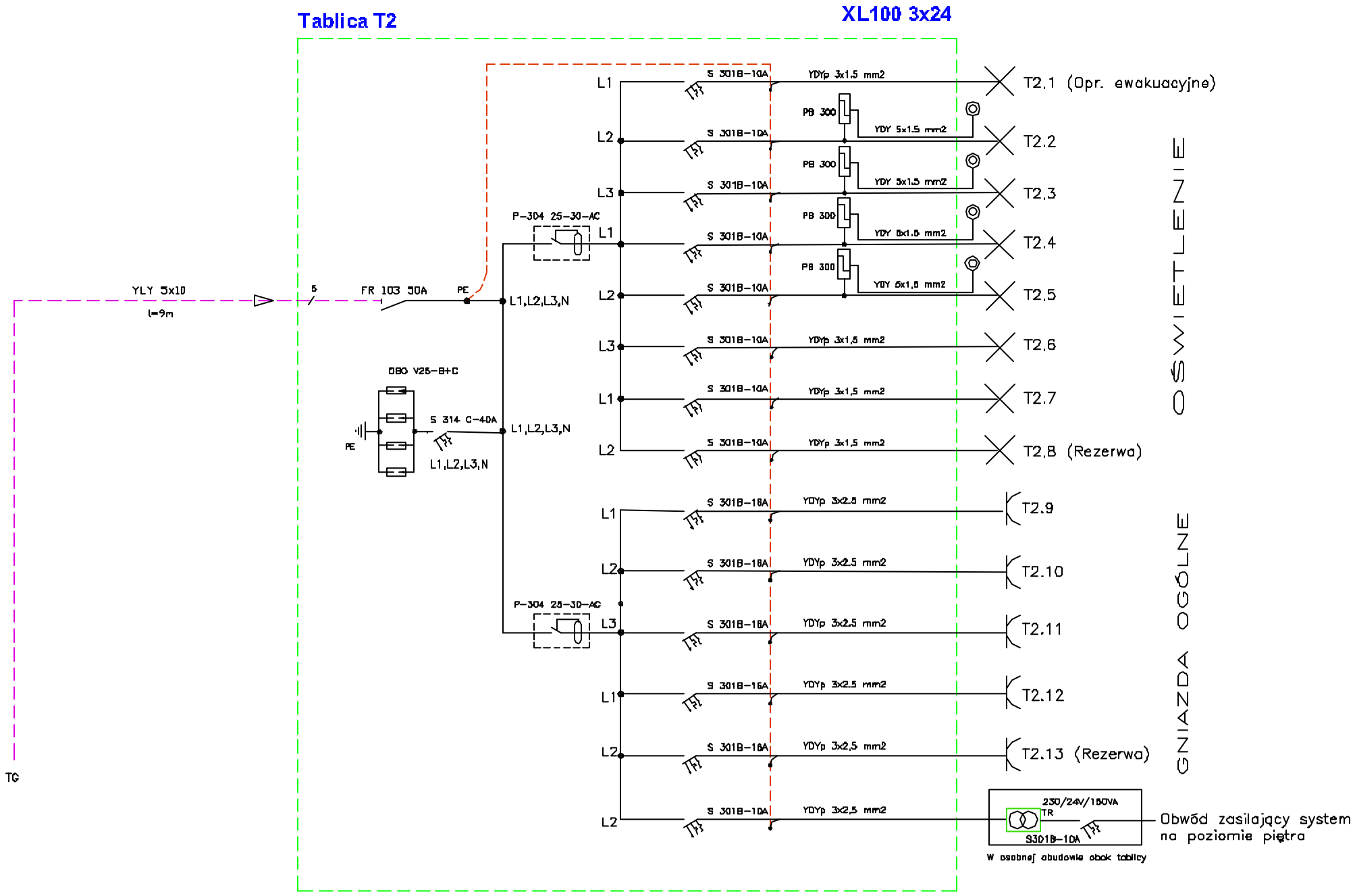

TN-C-S

USŁUGI BUDOWLANE

Inż. Walcemar Mazanik 58-302 Wałbrzych ul. Armii Krajowej 472

Temat: PROJEKT I MODERNIZACJA BUDYNKU "WALDRÓW"

Odbiór: BUDYNEK OZDROWISKOWY – instalacje elektryczne

Adres: SOKOŁOWSKO UL. GŁÓWNA 38

Inwestor: "SANATORIA DOLNOŚLĄSKIE" Sp. z o.o. 58-350 Mieroszów – Sokołowsko ul. Parkowa 3

Zastrzeżenie projektowe: USŁUGI BUDOWLANE
Projektowanie, Nadzór, Wykonawstwo
Inż. Walcemar Mazanik 58-302 WAŁBRZYCH ul. Armii Krajowej 472 Tel. 50-[illegible] kom. 0605-[illegible]

Projektant instalacji elektrycznej: [illegible] 159/92/DLW

Sprawdzający instalację elektryczną: [illegible]

TABLICA T2

Skala:

Data: [illegible]

E14